POS-NR.	SIVAS- Nr.	BENENNUNG	BESCHREIBUNG	MENGE
1	100429	147UDUK	Aufnahme	1
2	101421	FNMF450	Baugruppe Mono fester Winkel	1
3	102163	SPS FNFL 2	Spindelsatz	1
4	102252	Werkzeugsatz 15	Werkzeugsatz	1
5	117636	ATE-3400*07	Blech	1
6	101399	DIN 912 M3 x 8	Zylinderschraube	2

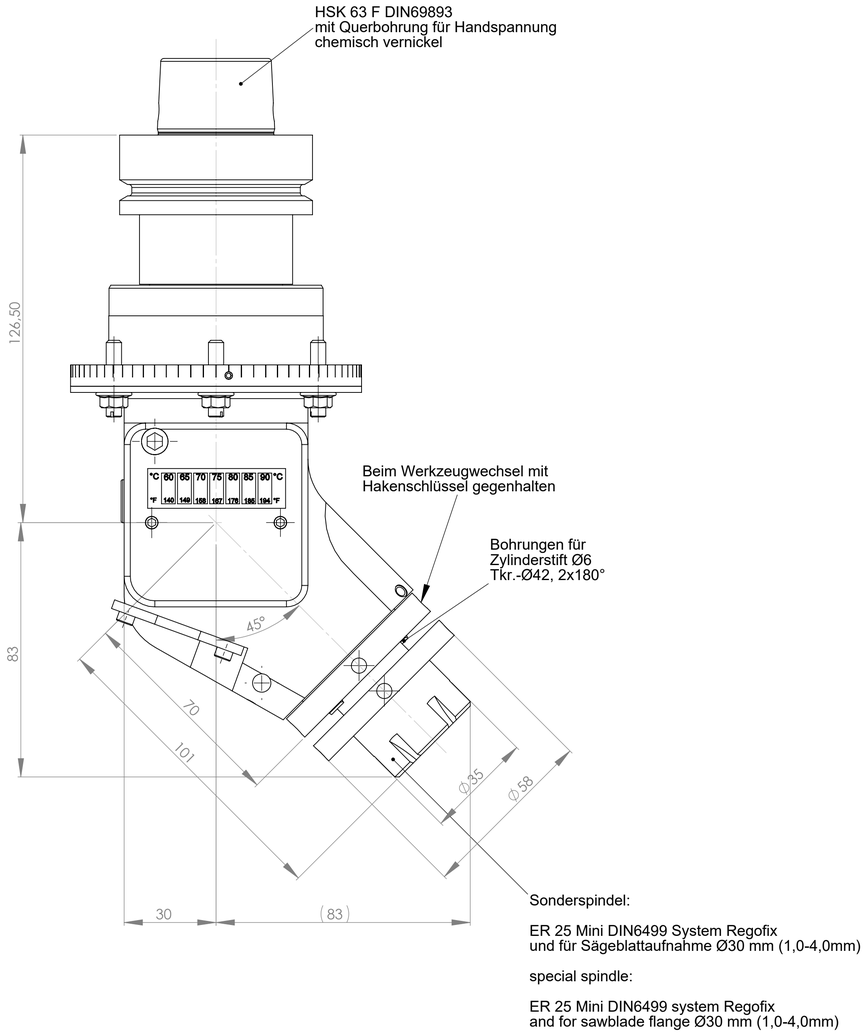

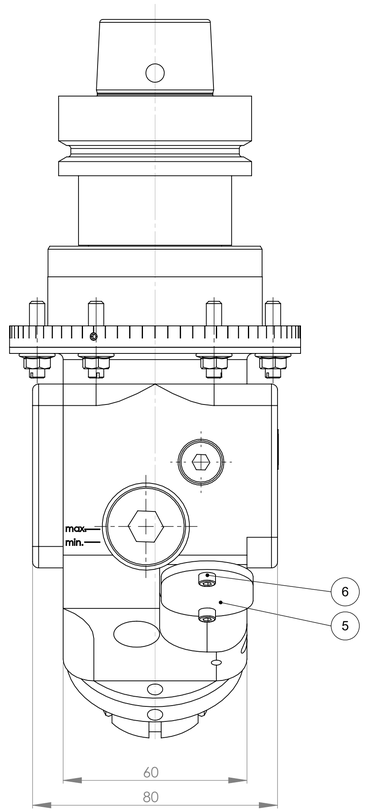

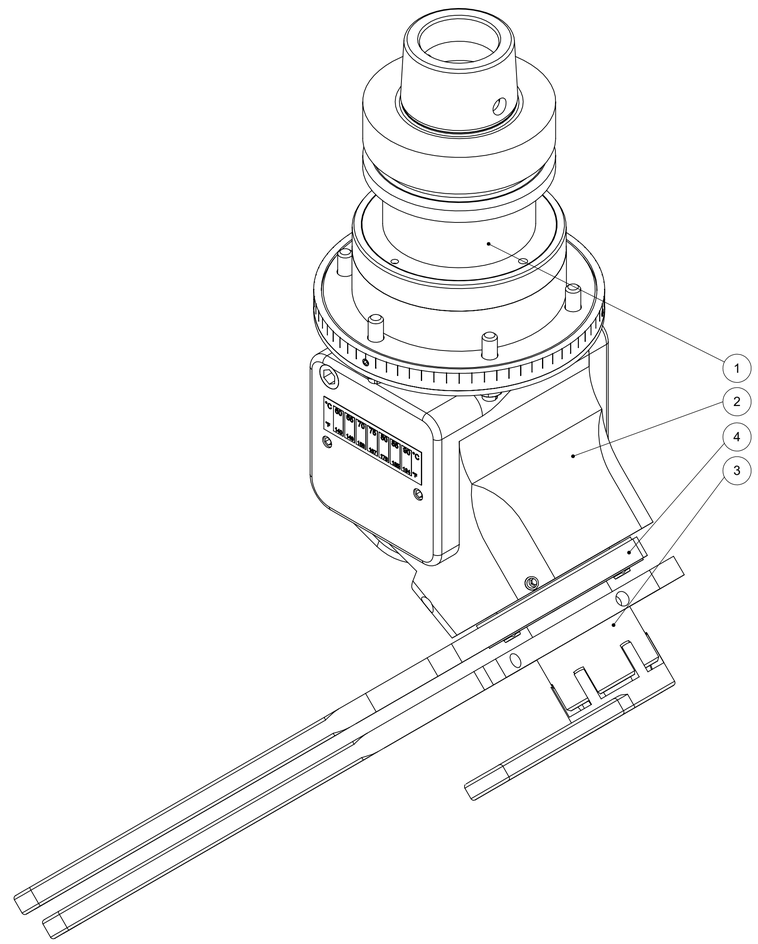

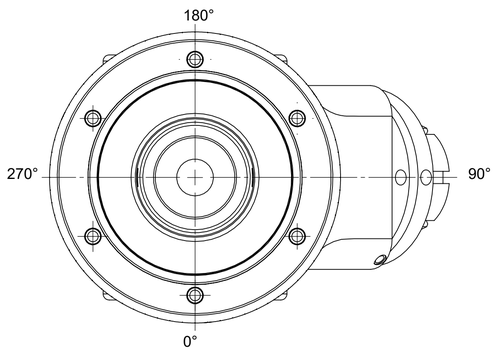

Technische Spezifikation
==========
Maximale Eingangsdrehzahl: 15000 min-1
Maximale Ausgangsdrehzahl.: 15000 min-1
Übersetzung: 1:1
Maximales Drehmoment: 20Nm
Zulässige Betriebstemperatur: 85°C
Aggregat 360° um Antriebsachse drehbar
Spindeldrehrichtung entgegen Antriebsdrehrichung

Technical Data
==========
Speed max.: 15000 RPM input
Speed max.: 15000 RPM output
Gear ratio: 1:1
Torque max.: 20Nm
Temperature max.: 85°C
Aggregate can be rotatated 360°
Spindle direction opposite

Specificazione Tecnica
==========
Velocità (HSK): N max. 15000 min-1
Velocità (mandrino): N max. 15000 min-1
Rapporto 1:1
Coppia max. 20 Nm
Temperatura max. 85°
Aggregato orientabile da 360° sul asse

Caractéristiques techniques
==========
Vitesse de rotation max entraînement 15000 T/min
Vitesse de rotation max broche 15000 T/min
Rapport 1:1
Couple 20 Nm
Température max. 85°
Rotation de 360° de l'arbre

ATEMAG
Aggregatetechnologie und Manufaktur AG
Holstetten
www.atemag.de

Allgemeintoleranzen: DIN ISO 2768-mK-E
Tolerierung DIN 7167
Kanten gebrochen 0,3
DIN 6 T1 - Proj.methode 1

Werkstoff
Härtevorgaben:
Oberflächenbehandlung:

	Datum	Name
Erstellt	6.8.2009	Hiss
Gepr.		
Norm.		
Gewicht: 3,935 kg		

Benennung / Zeichnungsnummer alt
MONO fester Winkel 45°
147000FNMF450K1

Artikel / Zeichnungsnummer neu
201680

Blatt 1 von 1
A1

Schutzvermerk nach DIN 34 beachten
Weitergabe sowie Vervielfältigung dieses Dokumentes, nicht gestattet.
Alle Rechte vorbehalten.

Zust. | Änderungstext | Datum | Name | Urspr. | Ers. f. | Ers. d. | Maßstab 1:1